ferdinand braselmann.de

Vielfalt mit Profil

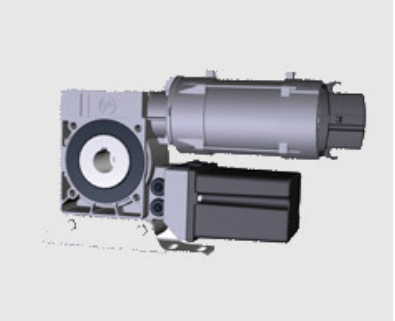

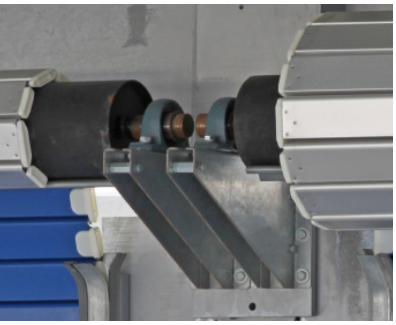

Komplettanlagen
Standard

Die schnelle und unkomplizierte Erstellung von Rolltoranlagen kann durch das Angebot von Komplettanlagen erleichtert werden, bei denen die Lieferung aller erforderlichen Teile aus einer Hand günstige Lösungen im Rahmen eines durchdachten Systems ermöglicht.

Für die wesentlichen Eigenschaften nach DIN EN 13241-1 liegen die entsprechenden Prüfzeugnisse vor.

Lieferumfang:

- Fertigpanzer aus dem Rolltorprofil Ihrer Wahl
- komplett gefertigte Wickelwelle
- 2 Standardkonsolen
- 1 Stehlager
- verzinkte Führungsschiene mit PVC-Leisten
- GfA-Aufsteckantrieb mit digitalen Endschaltern (Motoren anderer Anbieter auf Anfrage; auch Rohrmotor)
- Totmannsteuerung mit Verbindungskabel und CEE-Stecker
- Panzer auf Welle gewickelt
- Sturzdichtung (nur bei doppelwandigen Profilen)
- Verpackung (Pappe)
- optional: weiteres umfangreiches Zubehör

Ferdinand Braselmann GmbH & Co. KG Kotthausstraße 15 – 23 58256 Ennepetal
Fon +49 (0) 2333 798-0 Fax +49 (0) 2333 798-55 info@braselmann.de www.braselmann.de